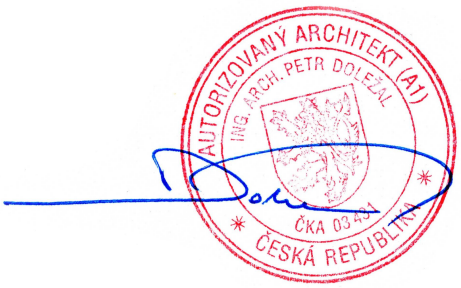

SNIŽOVÁNÍ ENERGETICKÉ NÁROČNOSTI PANEL. DOMU ČSA 22, ŠUMPERK

Místo stavby	ČSA 445/22, 787 01 Šumperk k. ú. : Šumperk parcely: st.631	**Stupeň** **Datum**	DOKUMENTACE PRO VÝBĚR ZHOTOVITELE 10/2023
Zodp. projektant **Vypracoval**	Ing. arch. Petr Doležal Slovanská 275/16, 787 01 Šumperk Ing. Petra Laslofi, kontakt: dolezal@xdarchitekti.cz, tel.: 777.148.182	**Stavebník**	Město Šumperk nám. Míru 364/1, 787 01 Šumperk IČ: 00303461
Část	D.1.1 ARCHITEKTONICKO - STAVEBNÍ ŘEŠENÍ		
Název výkresu	VÝPIS ZÁMEČNICKÝCH VÝROBKŮ		**Číslo výkresu** D.1.1 - 19

OBECNÁ SPECIFIKACE PRVKŮ

- VŠECHNY ROZMĚRY JE NUTNÉ PŘED PROVEDENÍM OVĚŘIT NA STAVBĚ!!!
- Každý výrobek musí předem odsouhlasen investorem a architektem na základě předložené výrobní dokumentace nebo vzorku!!
- Při provádění je nutné postupovat dle technolodických listů a doporučení výrobce!
- Každá položka musí být nabídnuta kompletní a plně funkce schopná, tj. včetně všech pomocných konstrukcí, přípomocí, provizorních konstrukcí, spojovacího materiálu, prvků a všech potřebných úkonů.

SYMBOL	SCHEMA + POPIS	CELKEM ks	CELKEM kg
Z1	**Schodiště hlavního vstupu**	1	571

- Demontáž stávajících konstrukcí schodišťových stupňů a ocelového zábradlí
- Oprava zděných schodnic, vyrovnání horní hrany cementovou maltou, úprava profilace, osazení lemování z ocelového plechu tl. 4 mm
- Betonáž 2 ks základových patek 500x500x800 mm z betonu prostého C16/20 XC1, založení do nezámrzné hloubky 1000 mm, štěrkopískový podsyp 100 mm.
- 2x ocelová boční schodnice z plechu tl. 10 mm, síře 200 mm, kotvení do panelu podesty a betonových patek - kotevní deska 200x200x10 mm
- Osazení prefabrikovaných schodišťových stupňů: 7 ks 600x305, 7 ks 1800x305, 7 ks 600x305, kotvení k ocelovým schodnicím a skrz lemovací plech
- Soupky zábradlí z profilu T40, navařené na boční ocelové schodnice
- Lemování zábradlí z profilu L40x5, spodní vodorovný profil L60x60x5
- Výplň zábradlí vložená do rámu z pororoštu, oko 33x33, prut 30x2, žárově zinkováno, kotvení do ocelové schodnice
- Odstranění stávající dlažby podesty, vyrovnání podkladu cementovou samonicelační stěrkou, 2x hydriozolační stěrka, nová čistící zóna, gumová rohož do systémového hliníkového rámu
- Veškeré ocelové prvky budou žárově zinkovány a opatřeny 2x ochranným nátěrem barvy RAL 9007

VÝPIS HLAVNÍCH OCELOVÝCH PRVKŮ

PROFIL	HMOTN.	VÝMĚRA	CELKEM
	kg/m	bm	kg
L 60x40x5	3,76	4,16	15,70
L 40x5	2,97	10,82	32,10
T 40	2,96	6,24	18,50
trubka 42,4x3,2	3,09	5,54	17,10
	kg/m²	m²	kg
pororošt 33x33-30x2	21,70	6,78	147,10
plech tl. 4 mm	15,70	1,90	29,80
plech tl. 10 mm	39,25	1,00	39,30
	kg/ks	ks	kg
stupeň 600x305	7,60	7	53,20
stupeň 800x305	9,60	7	67,20
stupeň 1800x305	21,57	7	151,00
CELKEM			571,00

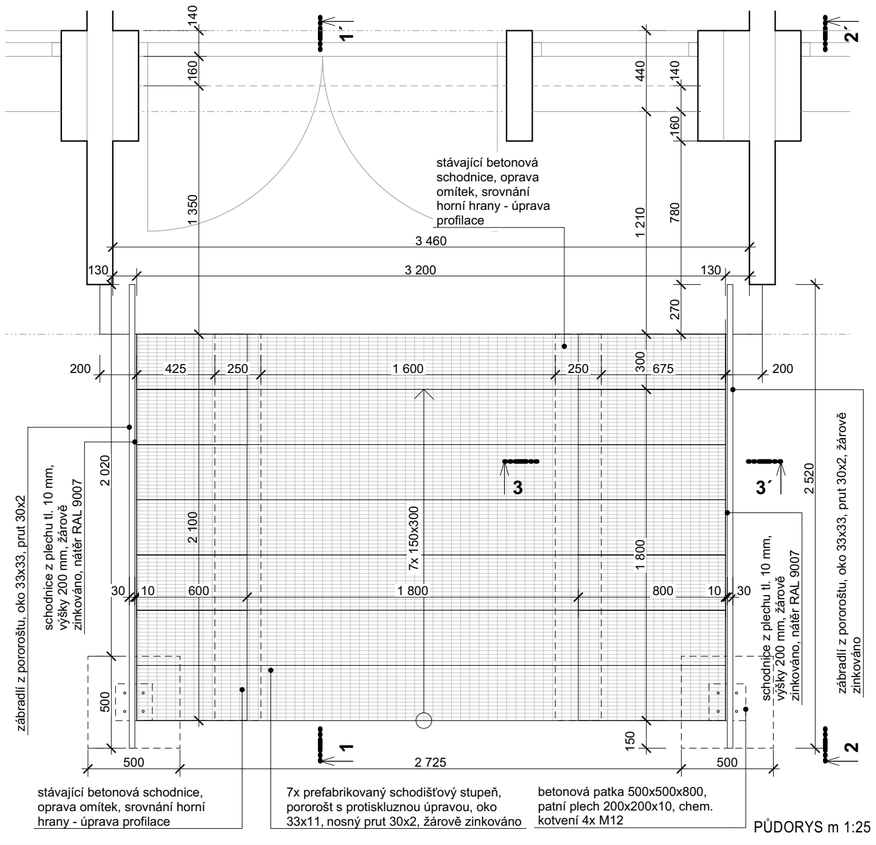

PŮDORYS m 1:25

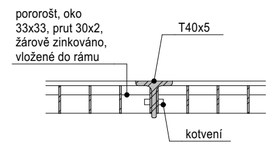

PŮDORYSNY ŘEZ 4-4´, m 1:5

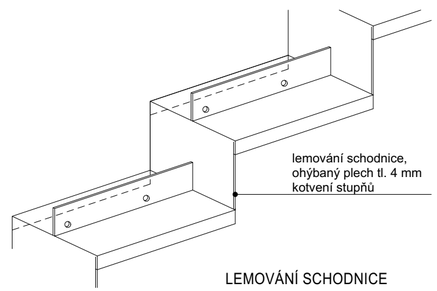

LEMOVÁNÍ SCHODNICE

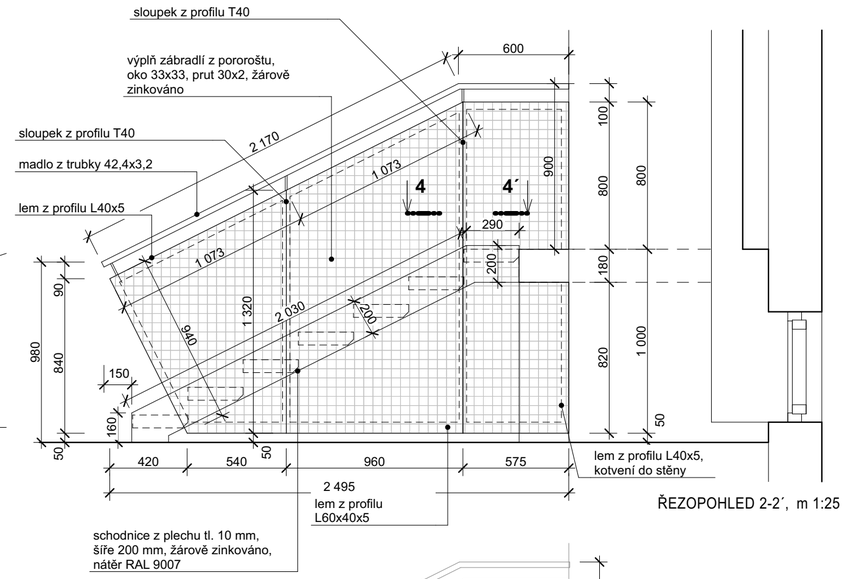

ŘEZOPOHLED 2-2´, m 1:25

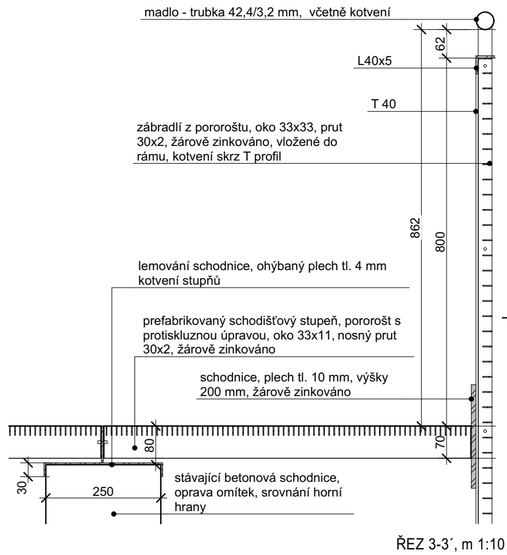

ŘEZ 3-3´, m 1:10

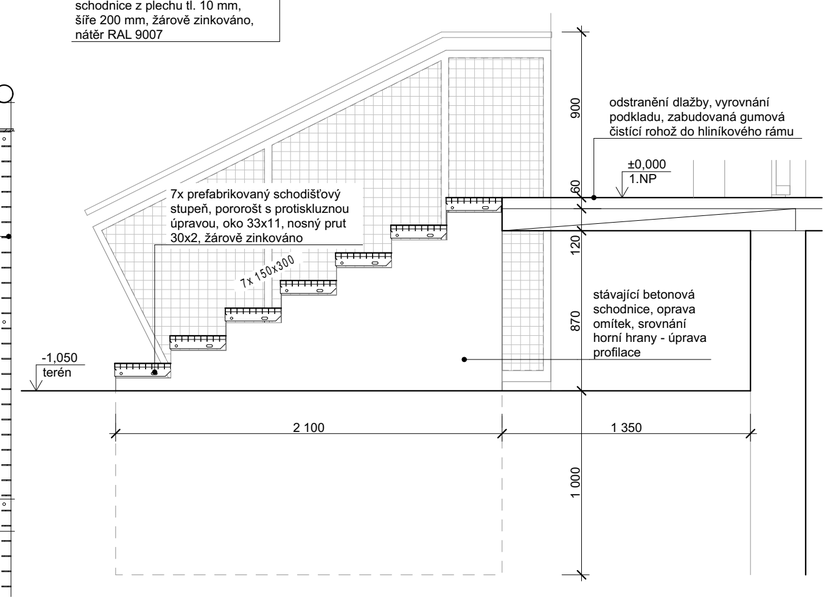

ŘEZ 1-1´, m 1:25

SYMBOL	SCHEMA + POPIS	CELKEM ks	CELKEM kg
Z2	**Schodiště zadního vstupu**	1	497

- Demontáž stávajících konstrukcí schodišťových stupňů a ocelového zábradlí
- Oprava zděných schodnic, vyrovnání horní hrany cementovou maltou, úprava profilace, osazení lemování z ocelového plechu tl. 4 mm
- 2x ocelová bočnice z plechu tl. 10 mm, síře 200 mm, kotvení do panelu podesty
- Osazení prefabrikovaných schodišťových stupňů: 7 ks 2000x305
- Soupky zábradlí z profilu T40, navařené na ocelové bočnice
- Lemování zábradlí z profilu L40x5, spodní vodorovný profil L60x60x5
- Výplň zábradlí vložená do rámu z pororoštu, oko 33x33, prut 30x2, žárově zinkováno
- Odstranění stávající dlažby podesty, vyrovnání podkladu cementovou samonivelační stěrkou, 2x hydriozolační stěrka, nová čistící zóna, gumová rohož do systémového hliníkového rámu
- Veškeré ocelové prvky budou žárově zinkovány a opatřeny 2x ochranným nátěrem barvy RAL 9007

VÝPIS HLAVNÍCH OCELOVÝCH PRVKŮ

PROFIL	HMOTN.	VÝMĚRA	CELKEM
	kg/m	bm	kg
L 60x40x5	3,76	4,65	17,50
L 40x5	2,97	11,43	33,90
T 40	2,96	8,04	23,80
trubka 42,4x3,2	3,09	6,02	18,60
	kg/m²	m²	kg
pororošt 33x33-30x2	21,70	7,68	166,70
plech tl. 4 mm	15,70	1,90	29,80
plech tl. 10 mm	39,25	1,00	39,30
	kg/ks	ks	kg
stupeň 2000x305	23,94	7	167,60
CELKEM			497,20

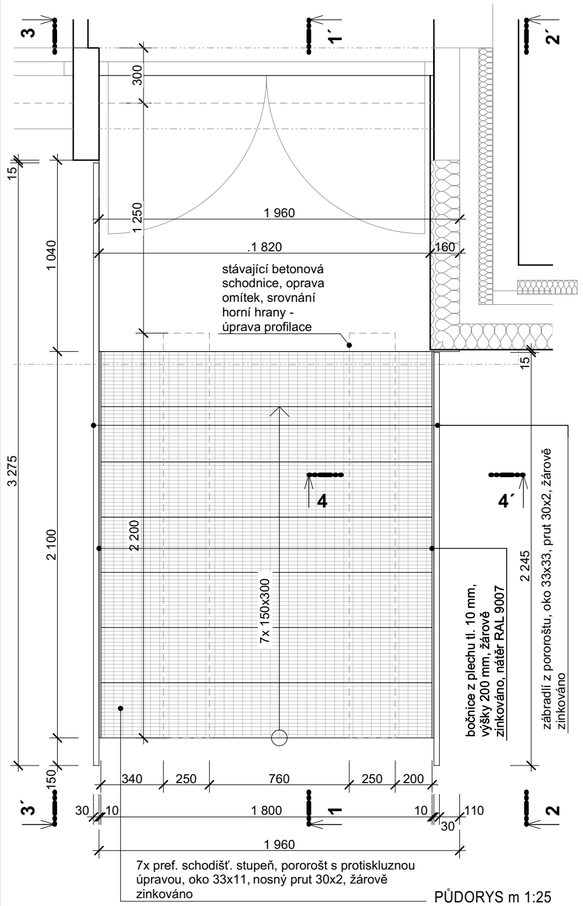

PŮDORYS m 1:25

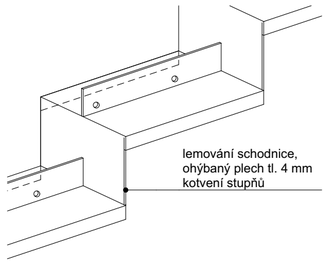

LEMOVÁNÍ SCHODNICE

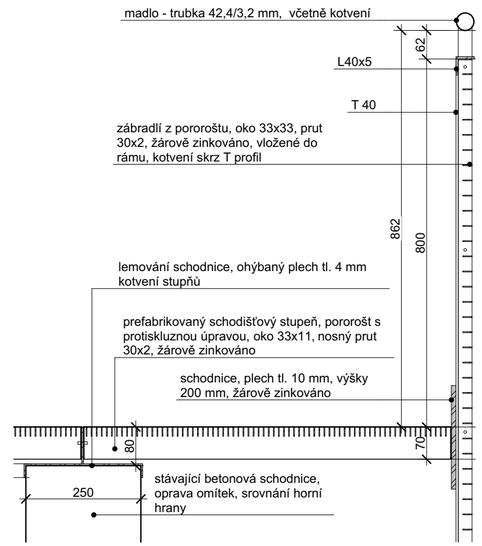

ŘEZ 4-4´, m 1:10

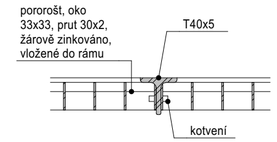

PŮDORYSNÝ ŘEZ 5-5´, m 1:5

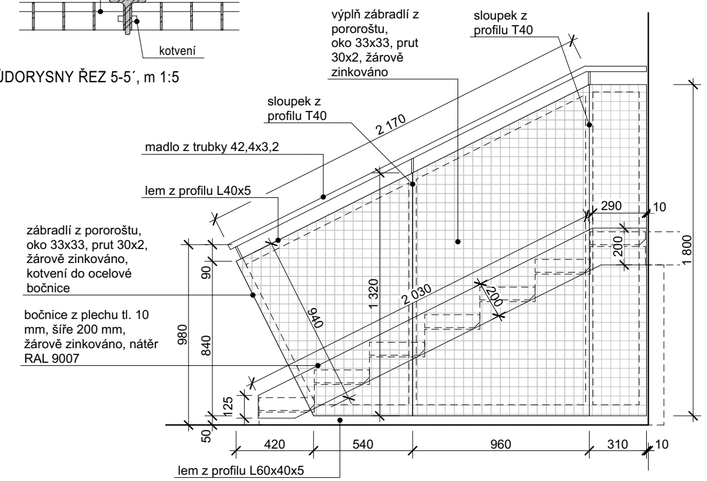

ŘEZOPOHLED 2-2´, m 1:25

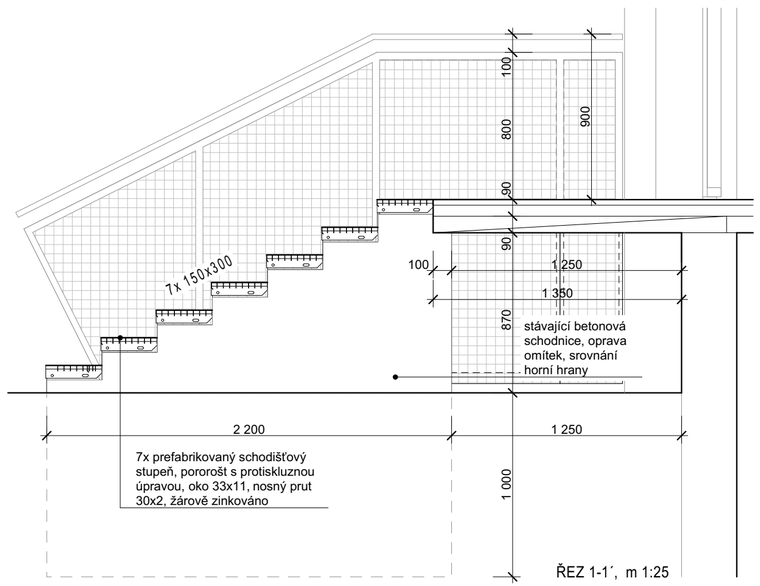

ŘEZ 1-1´, m 1:25

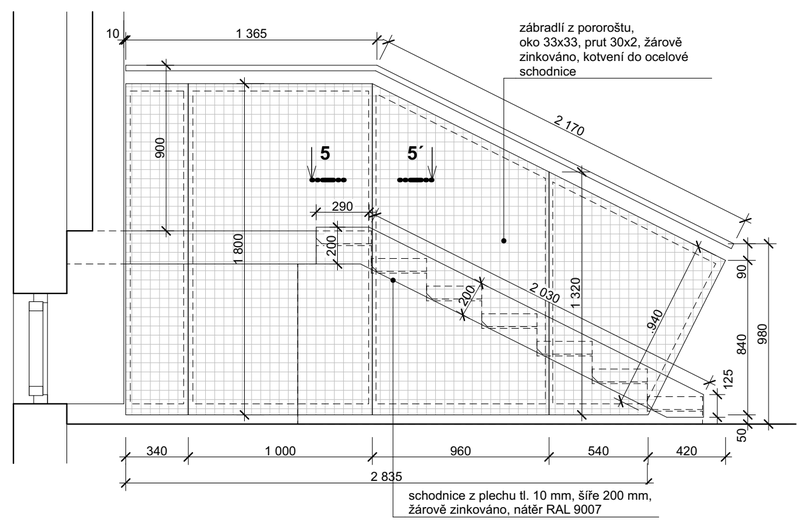

ŘEZOPOHLED 3-3´, m 1:25

SYMBOL	SCHEMA + POPIS	CELKEM ks	CELKEM kg
Z3	**Zastřešení hlavního vstupu**	1	200

- Nosnou konstrukci tvoří ocelový rám rozměru 3,46 x 2,29 m ze profilu 100x40x4.
- Nosná konstrukce bude kotvena skrz lodžiové panely závitovou tyčí a roznášecí deskou 200x200x5 mm, distanční podložky.
- Konstrukce bude opláštěna bedněním z OSB3 desek tl. 18 mm, horní hrana ve spádu min. 1% (pomocný profil 60x40x3 mm).
- Na bednění bude provedena hydroizolace z modifikovaného asfaltového pásu a bude provedené oplechování falcovaným Pz poplastovaným plechem tl. 0,6 mm v barvě břidlicově šedé, plech bude vytažen přes čelo lodžie.
- Podhled tvoří HPL exteriérové desky tl. 6 mm kotvené přes konstrukci podhledu z tenkostěnných profilů, desky budou kladeny s přiznanou spárou.
- Do podhledu bude zapuštěno 3x venkovní LED svítidlo průměru min. 200 mm s napojením na domovní el. rozvody, spínání pohybovým čidlem.
- Veškeré ocelové prvky budou žárově zinkovány

VÝPIS HLAVNÍCH OCELOVÝCH PRVKŮ

PROFIL	HMOTN.	VÝMĚRA	CELKEM
	kg/m	bm	kg
100x40x4	7,732	22,36	172,90
60x40x3	4,128	3,46	14,30
	kg/m^2	m^2	kg
200x200x5	39,26	0,32	12,60
CELKEM			199,80

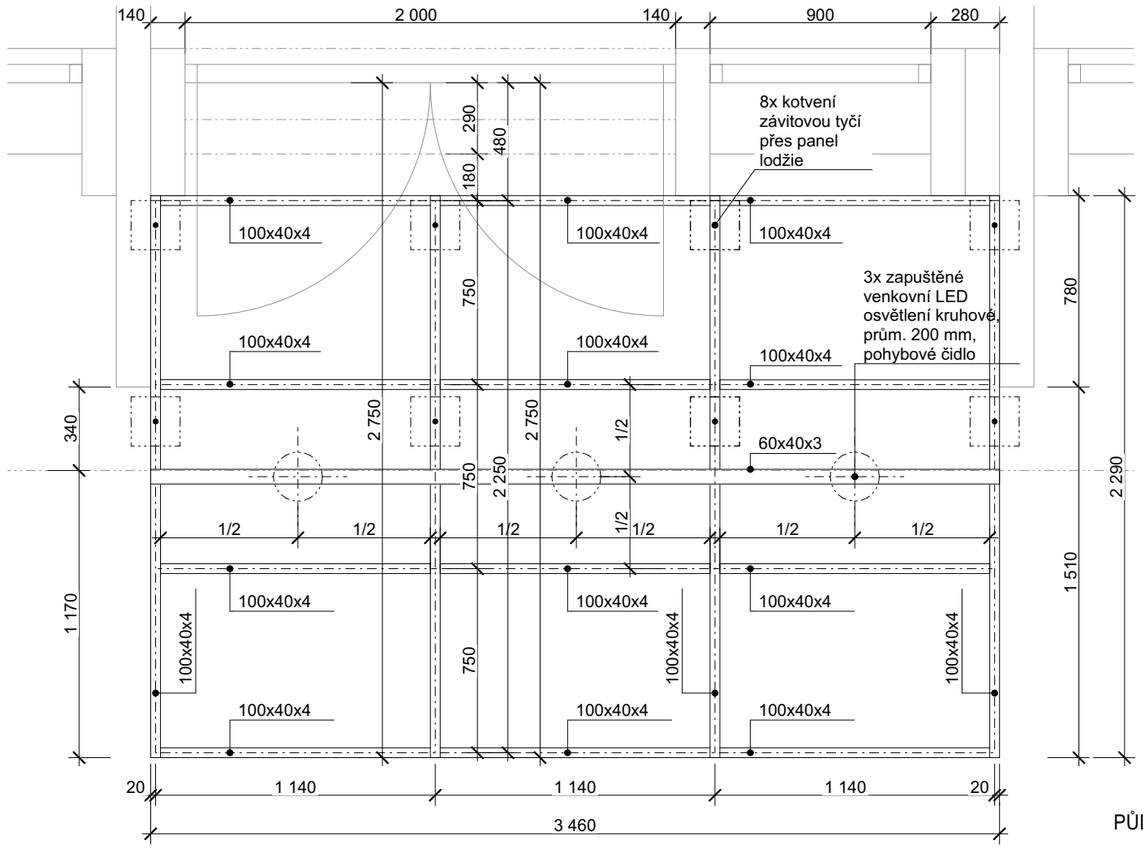

PŮDORYS m 1:25

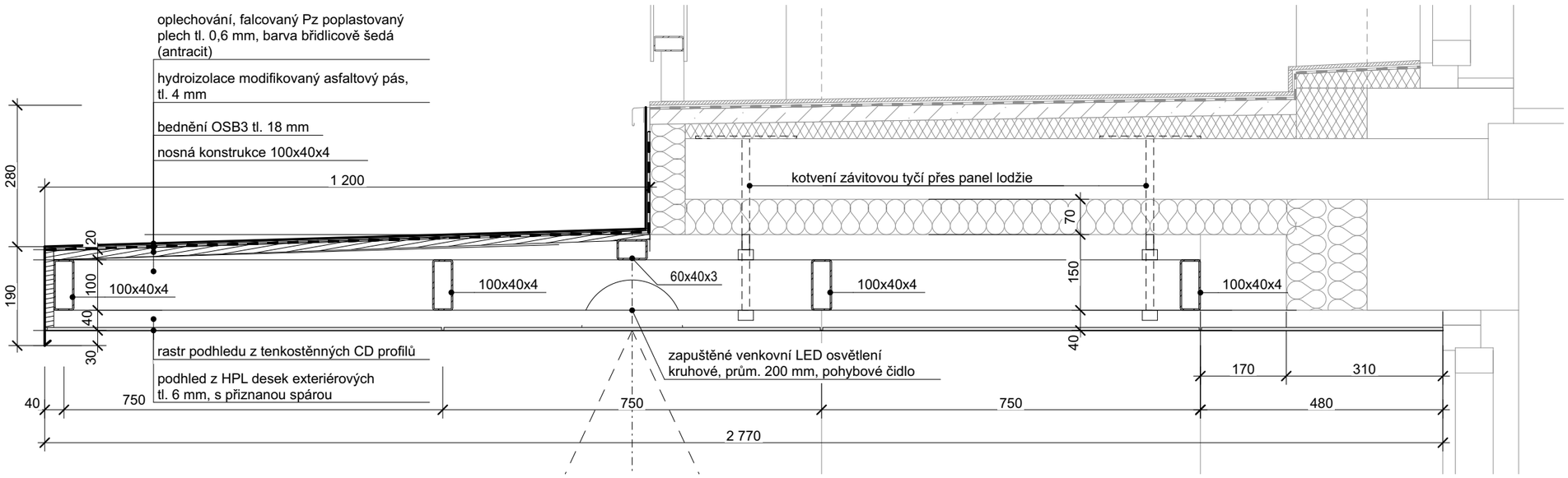

ŘEZ, m 1:10

SYMBOL	SCHEMA + POPIS	CELKEM ks	CELKEM kg
Z4.a	**Lodžiové zábradlí dl. 10,94 m a výšky 1,1 m**	20	4850

- Nosnou konstrukci tvoří ocelový rám z profilu 60x30x3 mm (hm. = 3,889 kg/m)
- Rám je ztužen svislými profily 60x30x3 mm (hm. = 3,889 kg/m) ve vzdálenosti 600 a 670 mm
- Podepření rámu sloupky z profilu 45x2 mm (hm. = 2,737 kg/m), vzdálenost sloupků 1,2m, sloupky jsou navléknuty na kotvy a prošroubeny
- Kotvu tvoří svislý profil 40x4 mm (hm. 4,323 kg/m), dl. 280 mm navařený na kotevní plech 150x100x10 mm, chemické kotvení 4x M10 do čela lodžiového panelu, celkem 9ks
- Madlo ve výšce 1100 mm nad úroveň dlažby z profilu 60x30x3 mm (hm. = 3,889 kg/m)
- Oboustranné opláštění deskami HPL tl. 6 mm
- Veškeré ocelové prvky budou žárově zinkovány a opatřeny 2x ochranným nátěrem barvy RAL 9007
- Horní strana výplně kryta ohýbaným profilem 75x40x1,5 z nerezové kartáčované oceli, lepený do pružného tmelu

VÝPIS HLAVNÍCH OCELOVÝCH PRVKŮ

PROFIL	HMOTN.	VÝMĚRA	CELKEM
	kg/m	bm	kg
60x30x3	3,889	50,88	197,90
45x45x2	2,737	1,45	4,00
40x40x4	4,323	2,52	10,90
	kg/ks	ks	kg
150x100x10	1,17	9	10,50
kotva T 120x10+350x5	1,85	6	11,10
kotva L 100x10+230x5	1,35	6	8,10
CELKEM			242,50

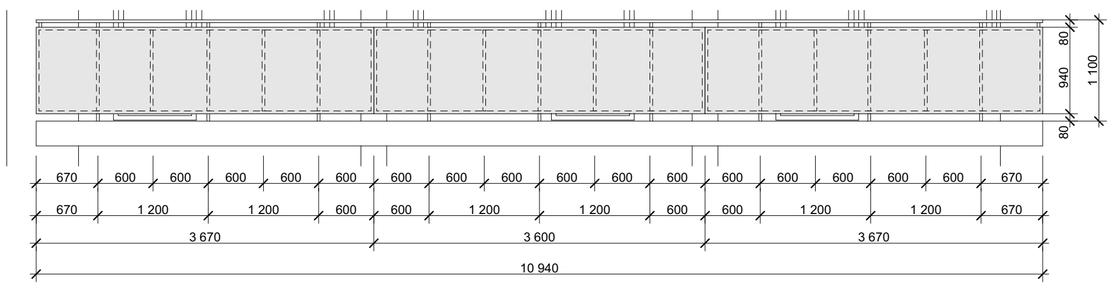

POHLED m 1:50

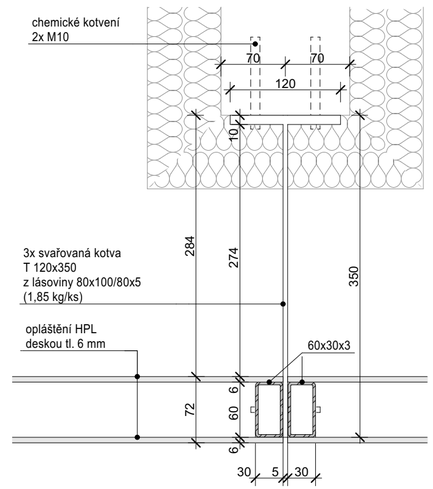

DET A

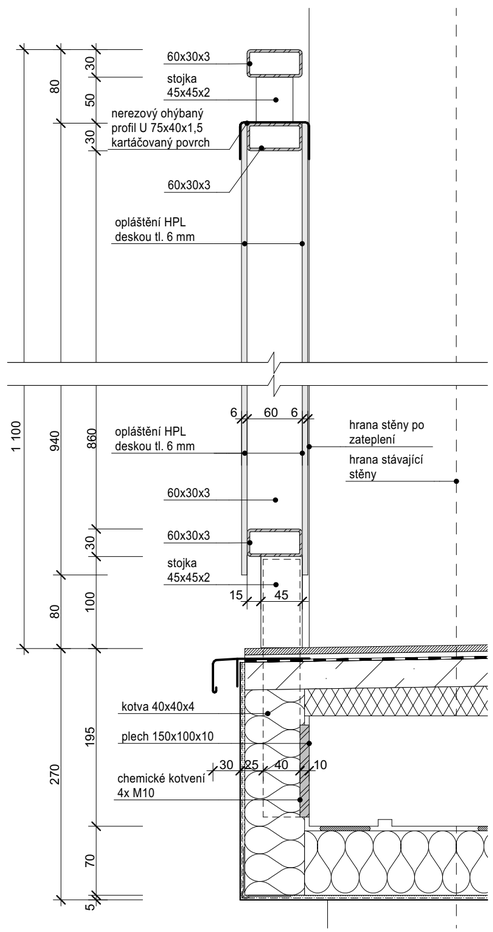

ŘEZ 2-2´ m 1:50

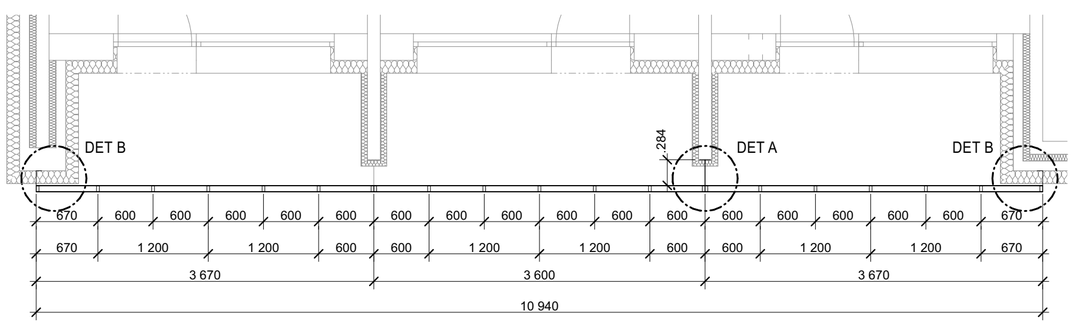

PŮDORYS m 1:50

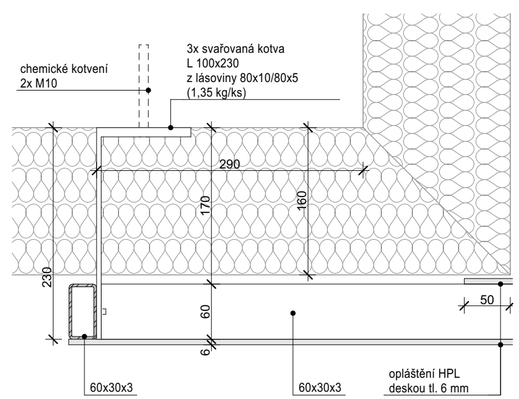

DET B

SYMBOL	SCHEMA + POPIS	CELKEM ks	CELKEM kg
Z4.b	**Lodžiové zábradlí dl. 10,94 m a výšky 1,2 m**	6	1473

- Nosnou konstrukci tvoří ocelový rám z profilu 60x30x3 mm (hm. = 3,889 kg/m)
- Rám je ztužen svislými profily 60x30x3 mm (hm. = 3,889kg/m) ve vzdálenosti 600 a 670 mm
- Podepření rámu sloupky z profilu 45x2 mm (hm. = 2,737 kg/m), vzdálenost sloupků 1,2m, sloupky jsou navléknuty na kotvy a prošroubeny
- Kotvu tvoří svislý profil 40x4 mm (hm. 4,323 kg/m), dl. 280 mm navařený na kotevní plech 150x100x10 mm, chemické kotvení 4x M10 do čela lodžiového panelu, celkem 9ks
- Madlo ve výšce 1200 mm nad úroveň dlažby z profilu 60x30x3 mm (hm. = 3,889 kg/m)
- Oboustranné opláštění deskami HPL tl. 6 mm
- Veškeré ocelové prvky budou žárově zinkovány a opatřeny 2x ochranným nátěrem barvy RAL 9007
- Horní strana výplně kryta ohýbaným profilem 75x40x1,5 z nerezové kartáčované oceli, lepený do pružného tmelu

VÝPIS HLAVNÍCH OCELOVÝCH PRVKŮ

PROFIL	HMOTN.	VÝMĚRA	CELKEM
	kg/m	bm	kg
60x30x3	3,889	50,88	197,90
45x45x2	2,737	2,54	7,00
40x40x4	4,323	2,52	10,90
	kg/ks	ks	kg
150x100x10	1,17	9	10,50
kotva T 120x10+350x5	1,85	6	11,10
kotva L 100x10+230x5	1,35	6	8,10
CELKEM			245,50

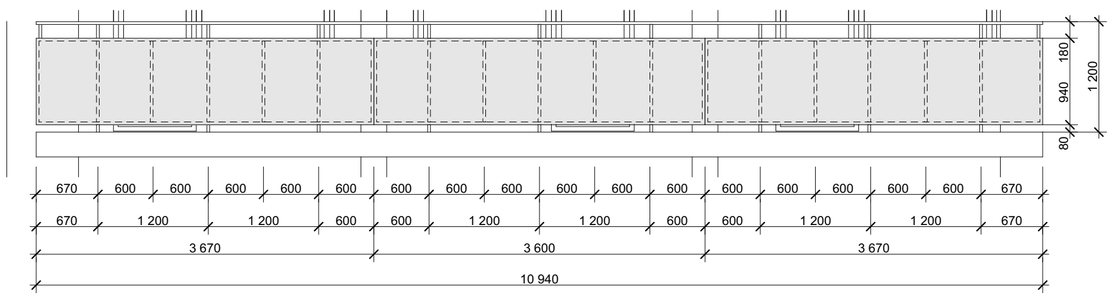

POHLED m 1:50

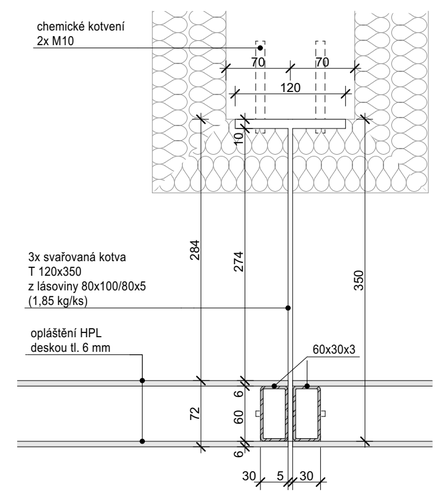

DET A

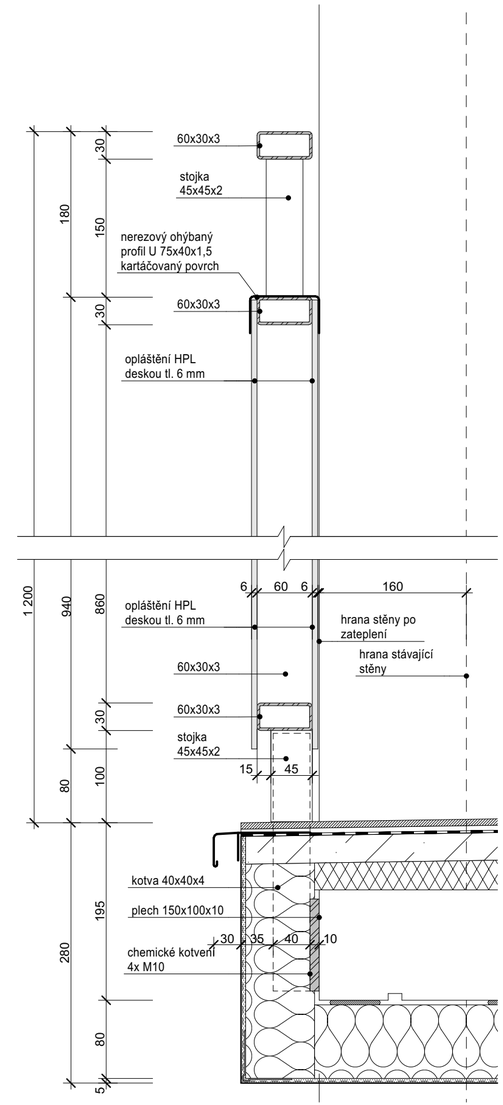

ŘEZ 2-2´ m 1:50

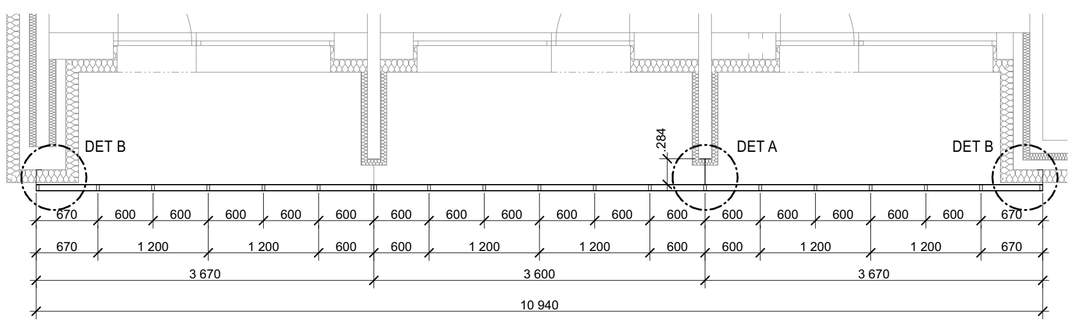

PŮDORYS m 1:50

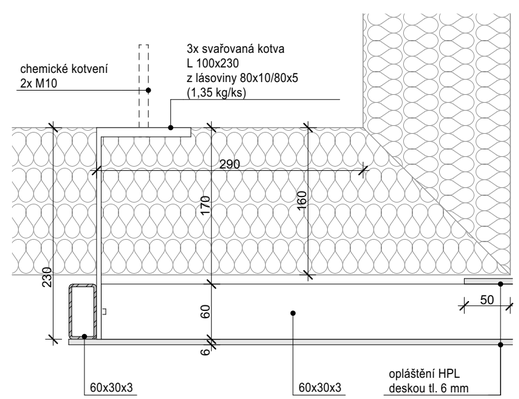

DET B

SYMBOL	SCHEMA + POPIS	CELKEM ks	CELKEM kg
Z5.a	**Lodžiové zábradlí dl. 7,34 m a výšky 1,1 m**	20	3264

- Nosnou konstrukci tvoří ocelový rám z profilu 60x30x3 mm (hm. = 3,889 kg/m)
- Rám je ztužen svislými profily 60x30x3 mm (hm. = 3,889 kg/m) ve vzdálenosti 600 a 670 mm
- Podepření rámu sloupky z profilu 45x2 mm (hm. = 2,737 kg/m), vzdálenost sloupků 1,2m, sloupky jsou navléknuty na kotvy a prošroubeny
- Kotvu tvoří svislý profil 40x4 mm (hm. 4,323 kg/m), dl. 280 mm navařený na kotevní plech 150x100x10 mm, chemické kotvení 4x M10 do čela lodžiového panelu, celkem 6ks
- Madlo ve výšce 1100 mm nad úroveň dlažby z profilu 60x30x3 mm (hm. = 3,889 kg/m)
- Oboustranné opláštění deskami HPL tl. 6 mm
- Veškeré ocelové prvky budou žárově zinkovány a opatřeny 2x ochranným nátěrem barvy RAL 9007
- Horní strana výplně kryta ohýbaným profilem 75x40x1,5 z nerezové kartáčované oceli, lepený do pružného tmelu

VÝPIS HLAVNÍCH OCELOVÝCH PRVKŮ

PROFIL	HMOTN.	VÝMĚRA	CELKEM
	kg/m	bm	kg
60x30x3	3,889	34,06	132,50
45x45x2	2,737	1,00	2,70
40x40x4	4,323	1,68	7,30
	kg/ks	ks	kg
150x100x10	1,17	6	7,00
kotva T 120x10+350x5	1,85	3	5,60
kotva L 100x10+230x5	1,35	6	8,10
CELKEM			163,20

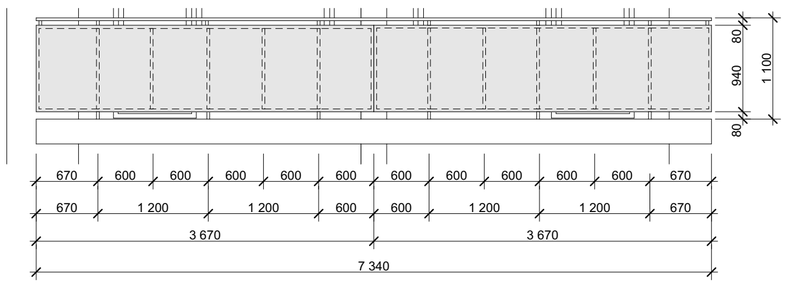

POHLED m 1:50

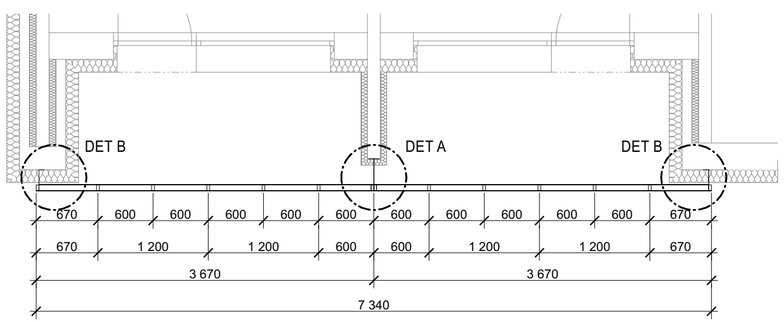

PŮDORYS m 1:50

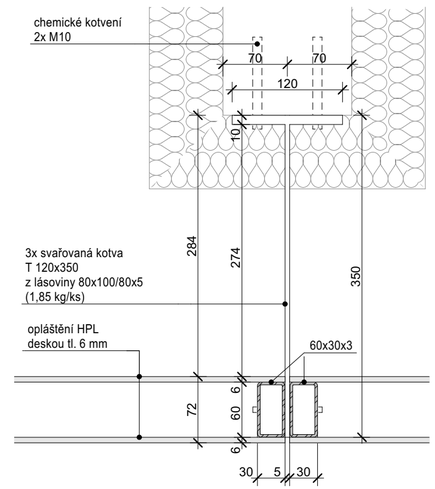

DET A

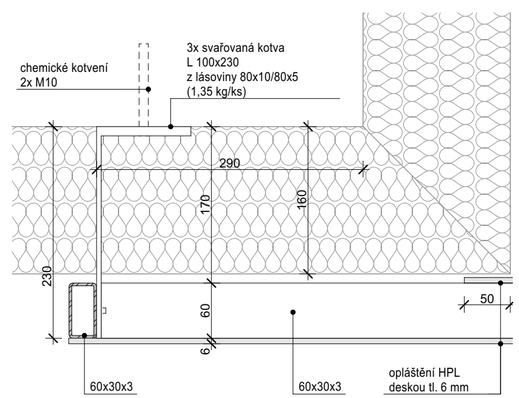

DET B

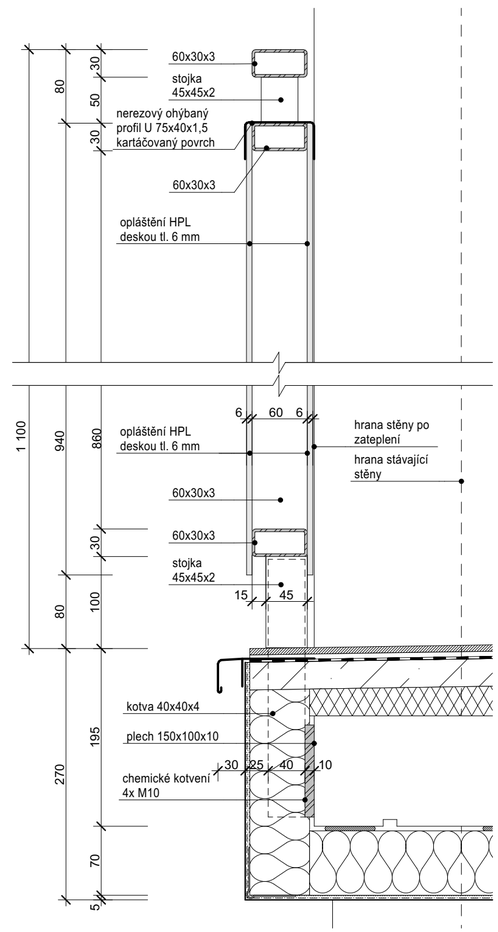

ŘEZ 2-2´ m 1:50

SYMBOL	SCHEMA + POPIS	CELKEM ks	CELKEM kg
Z5.b	**Lodžiové zábradlí dl. 7,34 m a výšky 1,2 m**	6	992

- Nosnou konstrukci tvoří ocelový rám z profilu 60x30x3 mm (hm. = 3,889 kg/m)
- Rám je ztužen svislými profily 60x30x3 mm (hm. = 3,889 kg/m) ve vzdálenosti 600 a 670 mm
- Podepření rámu sloupky z profilu 45x2 mm (hm. = 2,737 kg/m), vzdálenost sloupků 1,2m, sloupky jsou navléknuty na kotvy a prošroubeny
- Kotvu tvoří svislý profil 40x4 mm (hm. 4,323 kg/m), dl. 280 mm navařený na kotevní plech 150x100x10 mm, chemické kotvení 4x M10 do čela lodžiového panelu, celkem 6ks
- Madlo ve výšce 1200 mm nad úroveň dlažby z profilu 60x30x3 mm (hm. = 3,889 kg/m)
- Oboustranné opláštění deskami HPL tl. 6 mm
- Veškeré ocelové prvky budou žárově zinkovány a opatřeny 2x ochranným nátěrem barvy RAL 9007
- Horní strana výplně kryta ohýbaným profilem 75x40x1,5 z nerezové kartáčované oceli, lepený do pružného tmelu

VÝPIS HLAVNÍCH OCELOVÝCH PRVKŮ

PROFIL	HMOTN.	VÝMĚRA	CELKEM
	kg/m	bm	kg
60x30x3	3,889	34,06	132,5
45x45x2	2,737	1,80	4,90
40x40x4	4,323	1,68	7,30
	kg/ks	ks	kg
150x100x10	1,17	6	7,00
kotva T 120x10+350x5	1,85	3	5,60
kotva L 100x10+230x5	1,35	6	8,10
CELKEM			165,40

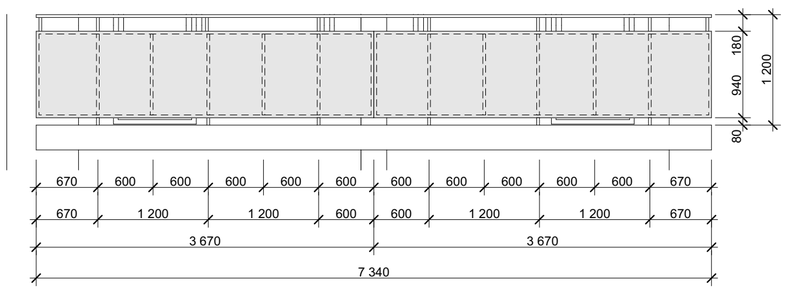

POHLED m 1:50

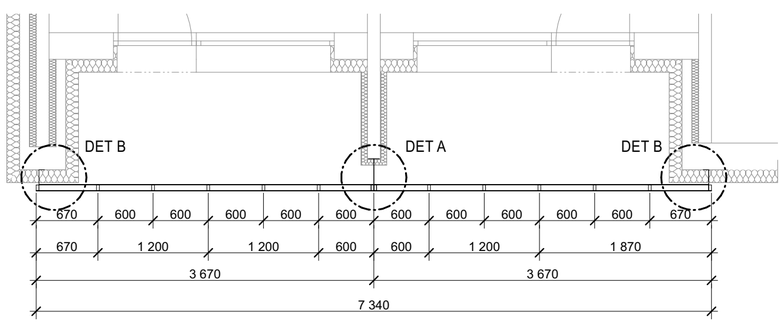

PŮDORYS m 1:50

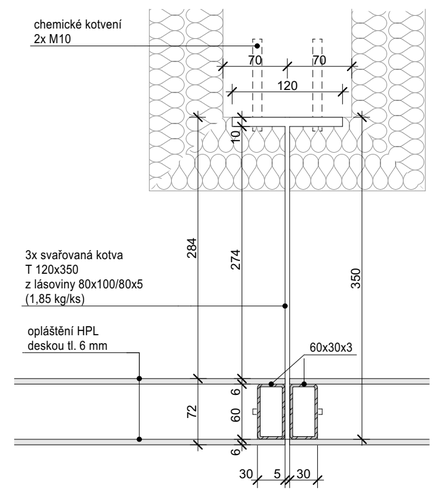

DET A

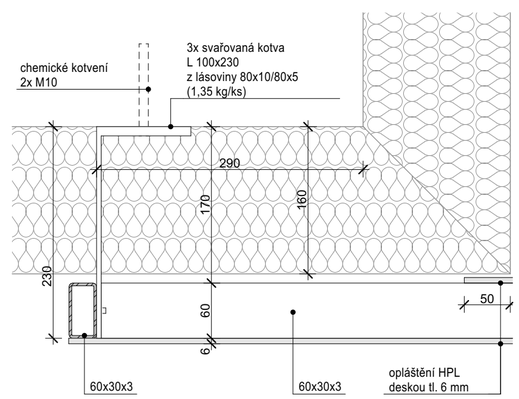

DET B

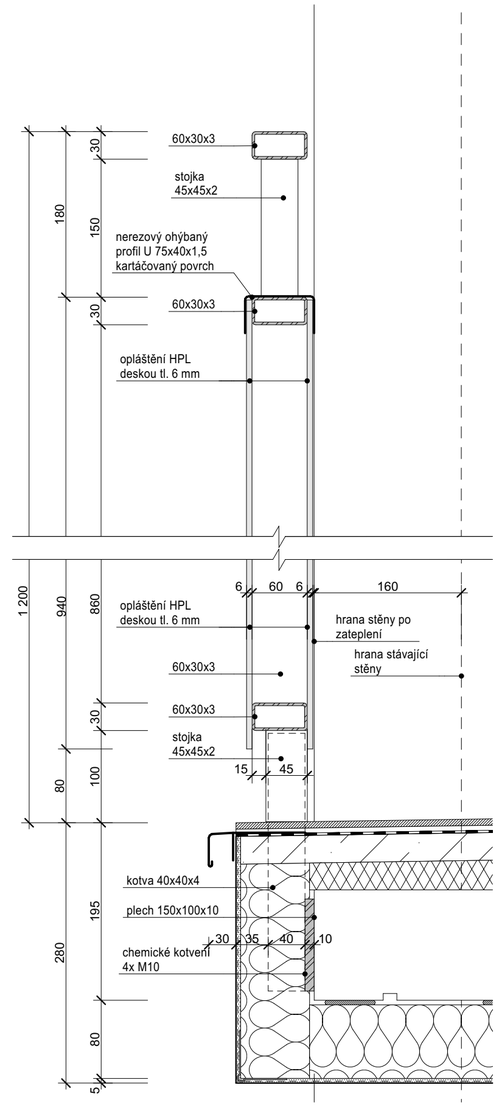

ŘEZ 2-2´ m 1:50

SYMBOL	SCHEMA + POPIS	CELKEM ks	CELKEM kg
Z6.a	**Lodžiové zábradlí dl. 3,27 m a výšky 1,1 m**	20	1502

- Nosnou konstrukci tvoří ocelový rám z profilu 60x30x3 mm (hm. = 3,889 kg/m)
- Rám je ztužen svislými profily 60x30x3 mm (hm. = 3,889 kg/m) ve vzdálenosti 600 a 415 mm
- Podepření rámu sloupky z profilu 45x2 mm (hm. = 2,737 kg/m), vzdálenost sloupků 1,2m, sloupky jsou navléknuty na kotvy a prošroubeny
- Kotvu tvoří svislý profil 40x4 mm (hm. 4,323 kg/m), dl. 280 mm navařený na kotevní plech 150x100x10 mm, chemické kotvení 4x M10 do čela lodžiového panelu, celkem 2ks
- Madlo ve výšce 1100 mm nad úroveň dlažby z profilu 60x30x3 mm (hm. = 3,889 kg/m)
- Oboustranné opláštění deskami HPL tl. 6 mm
- Veškeré ocelové prvky budou žárově zinkovány a opatřeny 2x ochranným nátěrem barvy RAL 9007
- Horní strana výplně kryta ohýbaným profilem 75x40x1,5 z nerezové kartáčované oceli, lepený do pružného tmelu

VÝPIS HLAVNÍCH OCELOVÝCH PRVKŮ

PROFIL	HMOTN.	VÝMĚRA	CELKEM
	kg/m	bm	kg
60x30x3	3,889	15,77	61,30
45x45x2	2,737	0,40	1,10
40x40x4	4,323	0,56	2,40
	kg/ks	ks	kg
150x100x10	1,17	2	2,30
kotva Z 100x10+225x5	1,33	3	4,00
kotva L 100x10+230x5	1,35	3	4,00
CELKEM			75,10

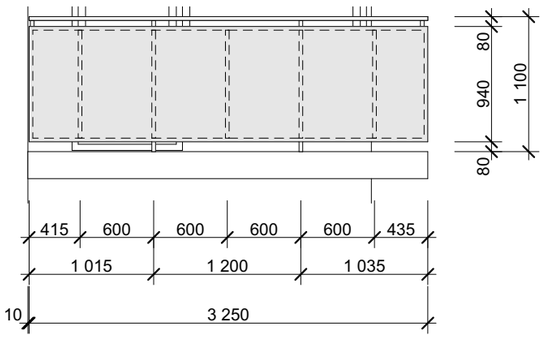

POHLED m 1:50

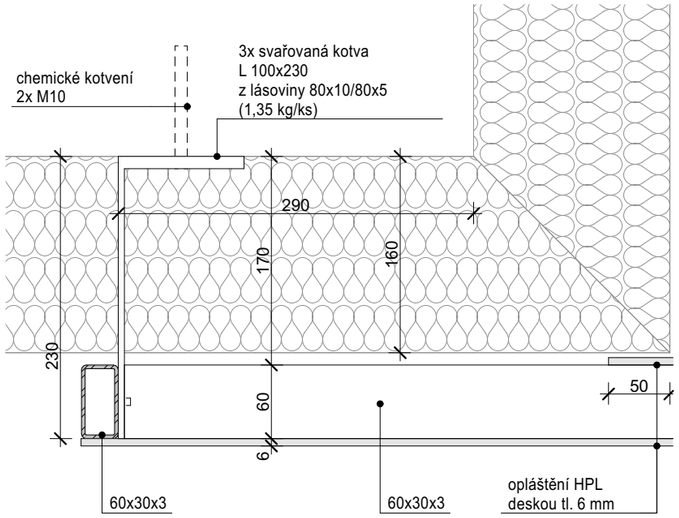

DET B, m 1:5

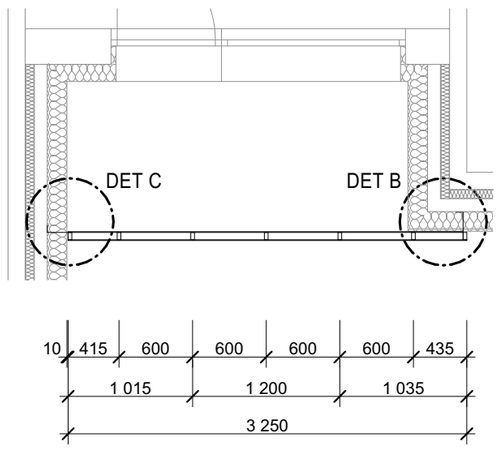

PŮDORYS m 1:50

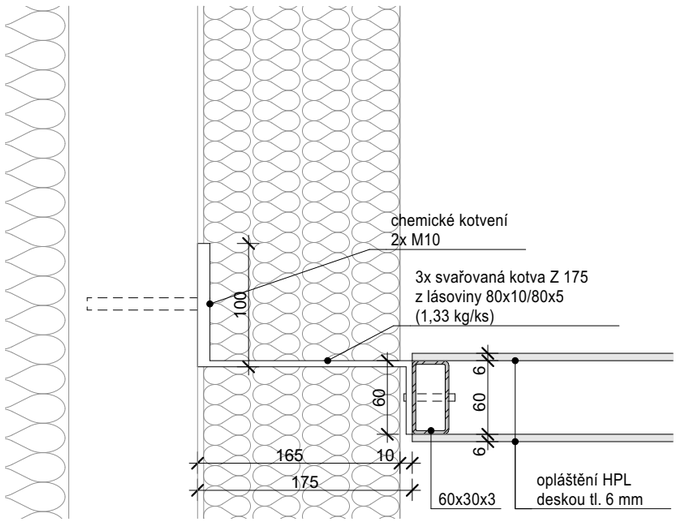

DET C, m 1:5

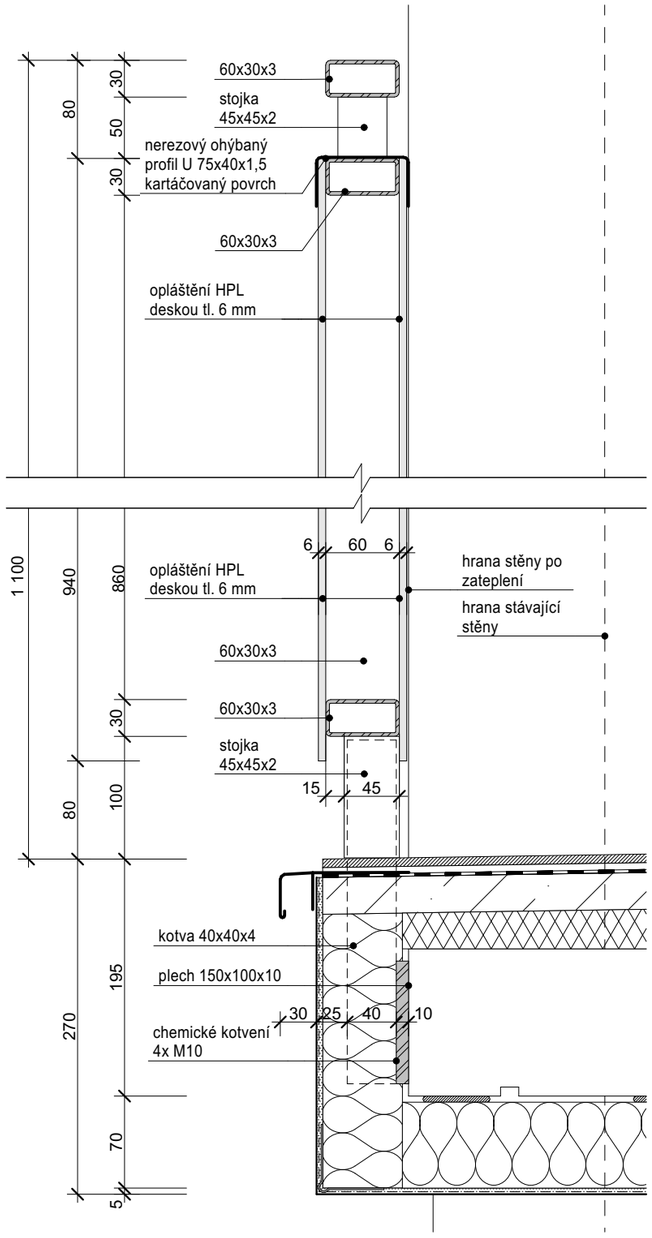

ŘEZ m 1:5

SYMBOL	SCHEMA + POPIS	CELKEM ks	CELKEM kg
Z6.b	**Lodžiové zábradlí dl. 3,27 m a výšky 1,2 m**	6	573

- Nosnou konstrukci tvoří ocelový rám z profilu 60x30x3 mm (hm. = 3,889 kg/m)
- Rám je ztužen svislými profily 60x30x3 mm (hm. = 3,889 kg/m) ve vzdálenosti 600 a 415 mm
- Podepření rámu sloupky z profilu 45x2 mm (hm. = 2,737 kg/m), vzdálenost sloupků 1,2m, sloupky jsou navléknuty na kotvy a prošroubeny
- Kotvu tvoří svislý profil 40x4 mm (hm. 4,323 kg/m), dl. 280 mm navařený na kotevní plech 150x100x10 mm, chemické kotvení 4x M10 do čela lodžiového panelu, celkem 2ks
- Madlo ve výšce 1200 mm nad úroveň dlažby z profilu 60x30x3 mm (hm. = 3,889 kg/m)
- Oboustranné opláštění deskami HPL tl. 6 mm
- Veškeré ocelové prvky budou žárově zinkovány a opatřeny 2x ochranným nátěrem barvy RAL 9007
- Horní strana výplně kryta ohýbaným profilem 75x40x1,5 z nerezové kartáčované oceli, lepený do pružného tmelu

VÝPIS HLAVNÍCH OCELOVÝCH PRVKŮ

PROFIL	HMOTN.	VÝMĚRA	CELKEM
	kg/m	bm	kg
60x30x3	3,889	15,77	80,70
45x45x2	2,737	0,80	2,20
40x40x4	4,323	0,56	2,30
	kg/ks	ks	kg
150x100x10	1,17	2	2,30
kotva Z 100x10+225x5	1,33	3	4,00
kotva L 100x10+230x5	1,35	3	4,00
CELKEM			95,50

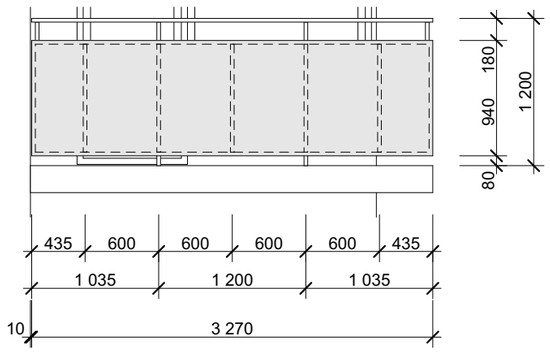

POHLED m 1:50

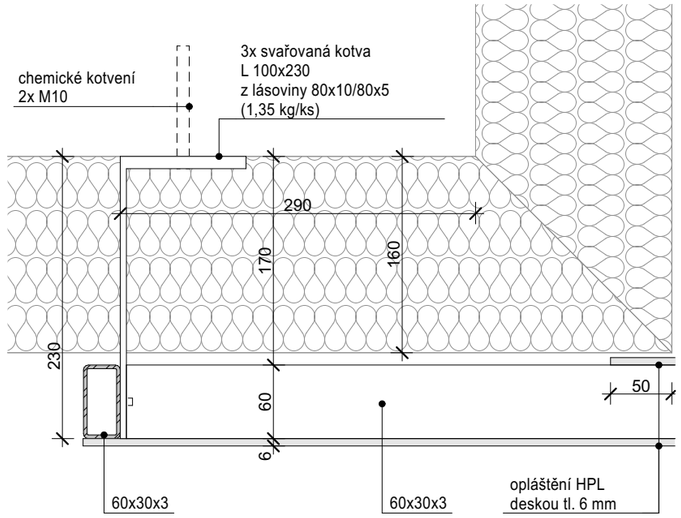

DET B, m 1:5

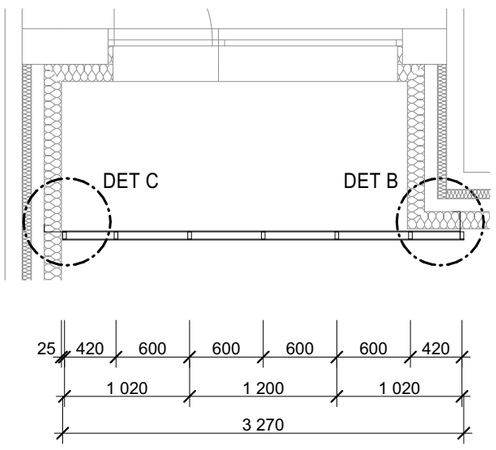

PŮDORYS m 1:50

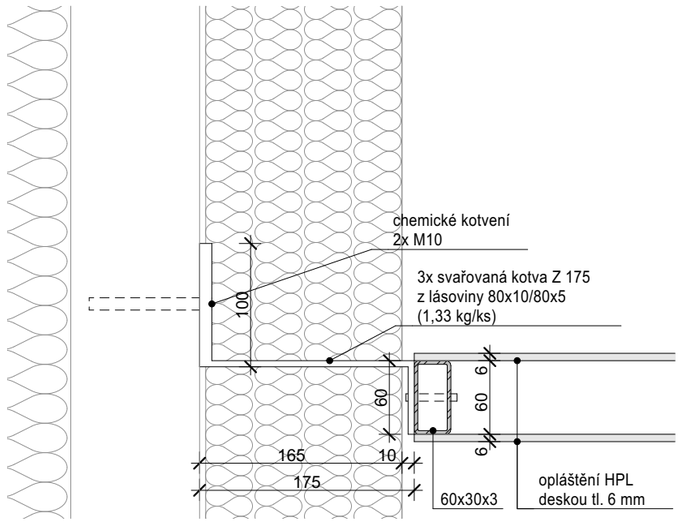

DET C, m 1:5

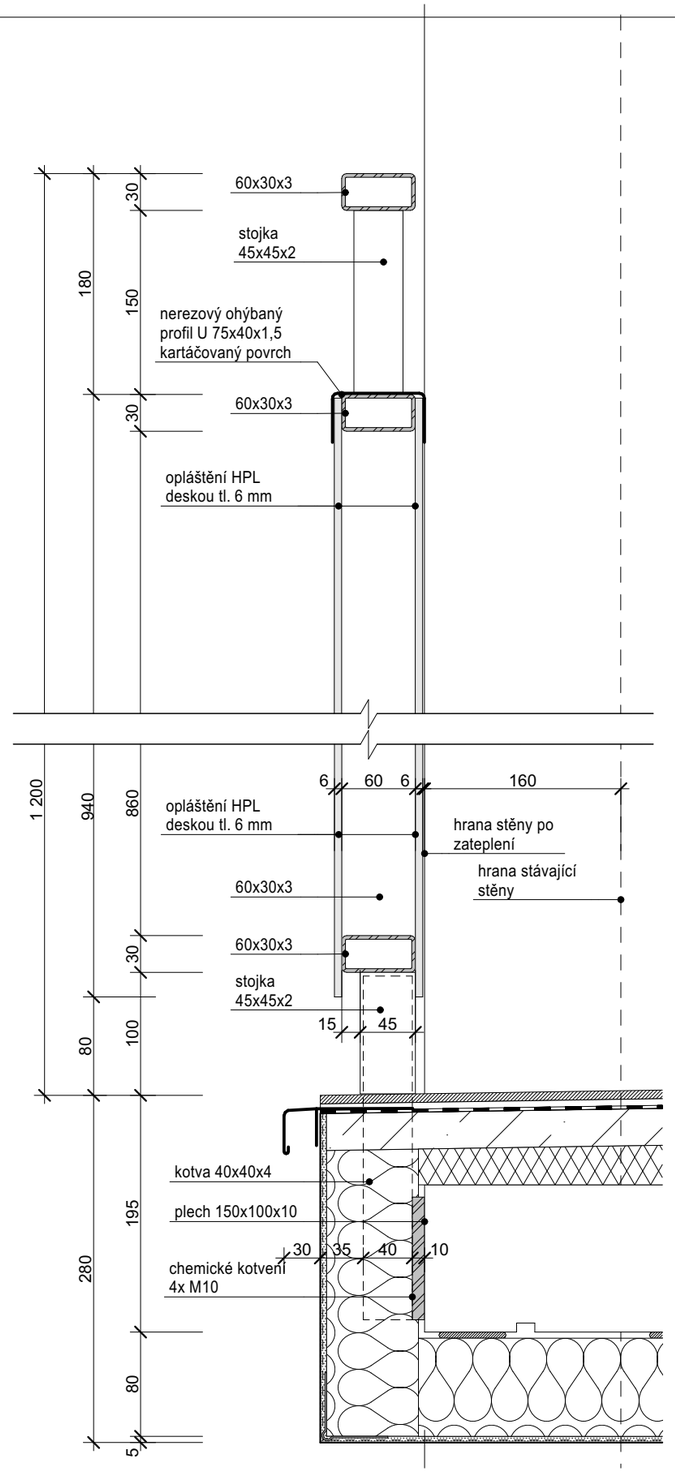

ŘEZ m 1:5

SYMBOL	SCHEMA + POPIS	CELKEM ks	CELKEM kg
Z7	**Okenní mříž** - Nosnou konstrukci tvoří vodorovné pásy z profilu L 50x40x4 mm, hm. = 2,41 kg/m, dl. 900 mm - svislá výplň mříží z plochých tyčí 40x4 mm, hm. = 1,26 kg/m, rozteč 100 mm, dl. 580 mm - kotvení pomocí kotev z profilu L 50x50x4 výšky 40 mm, samořezné nerezové vruty, odvrtání hlavy - Veškeré ocelové prvky budou žárově zinkovány a opatřeny 2x ochranným nátěrem barvy RAL 9007	27	308,1

VÝPIS HLAVNÍCH OCELOVÝCH PRVKŮ

PROFIL	HMOTN.	VÝMĚRA	CELKEM
	kg/m	bm	kg
L 50x30x4	2,41	1,80	4,34
L 50x50x4	3,06	0,16	0,49
ploch. tyč 40x4	1,26	5,22	6,58
CELKEM			11,41

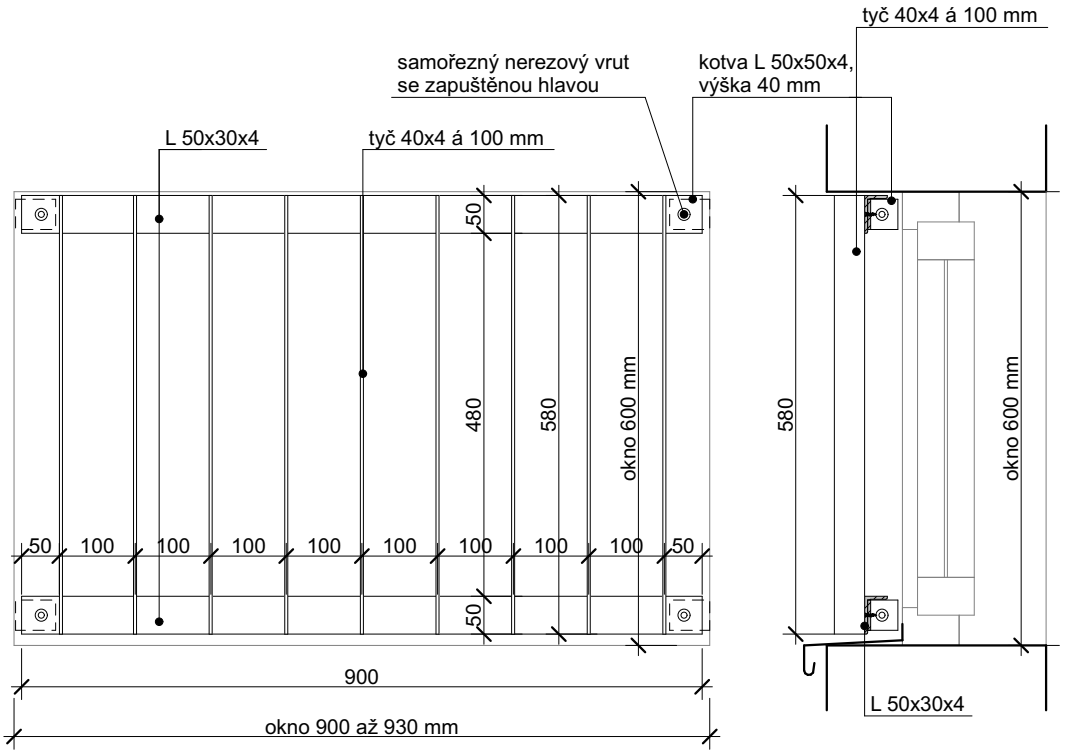

POHLED m 1:10 ŘEZ m 1:10

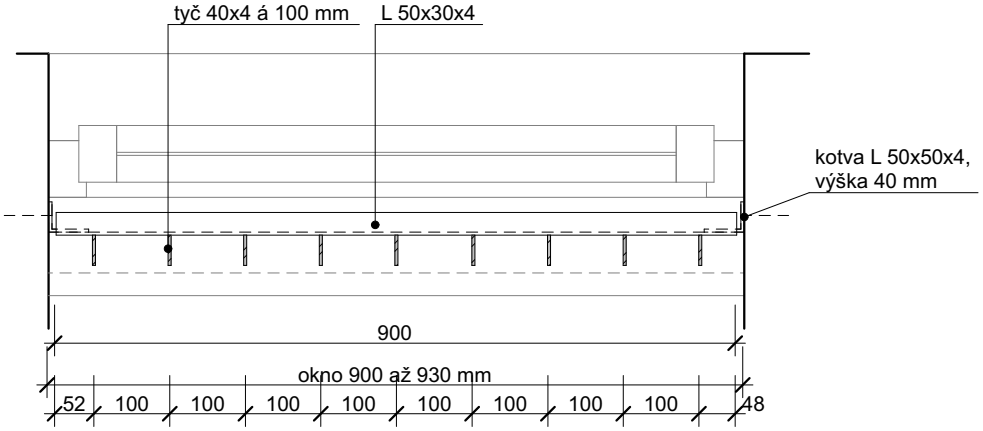

PŮDORYS m 1:10

SYMBOL	SCHEMA + POPIS	CELKEM ks	CELKEM kg
Z8	**Okenní mříž** - Nosnou konstrukci tvoří vodorovné pásy z profilu L 50x40x4 mm, hm. = 2,41 kg/m, dl. 900 mm - svislá výplň mříží z plochých tyčí 40x4 mm, hm. = 1,26 kg/m, rozteč 100 mm, dl. 580 mm - kotvení pomocí kotev z profilu L 50x50x4 výšky 40 mm, samořezné nerezové vruty, odvrtání hlavy - Veškeré ocelové prvky budou žárově zinkovány a opatřeny 2x ochranným nátěrem barvy RAL 9007	1	9,08

VÝPIS HLAVNÍCH OCELOVÝCH PRVKŮ

PROFIL	HMOTN.	VÝMĚRA	CELKEM
	kg/m	bm	kg
L 50x30x4	2,41	1,44	3,47
L 50x50x4	3,06	0,16	0,49
ploch. tyč 40x4	1,26	4,06	5,12
CELKEM			9,08

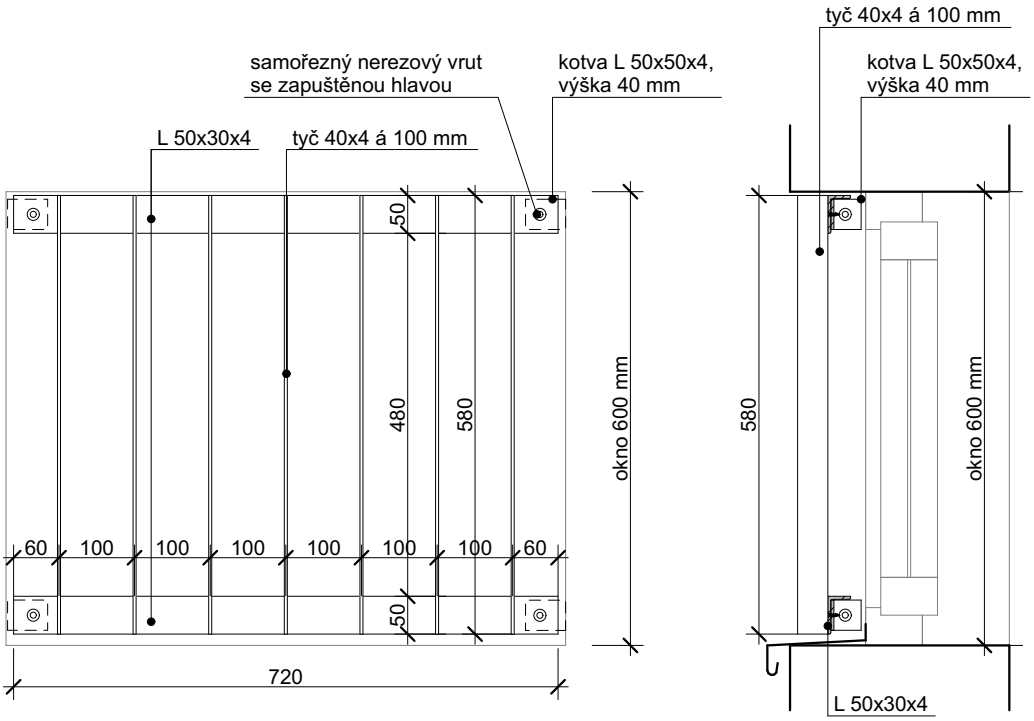

POHLED m 1:10 ŘEZ m 1:10

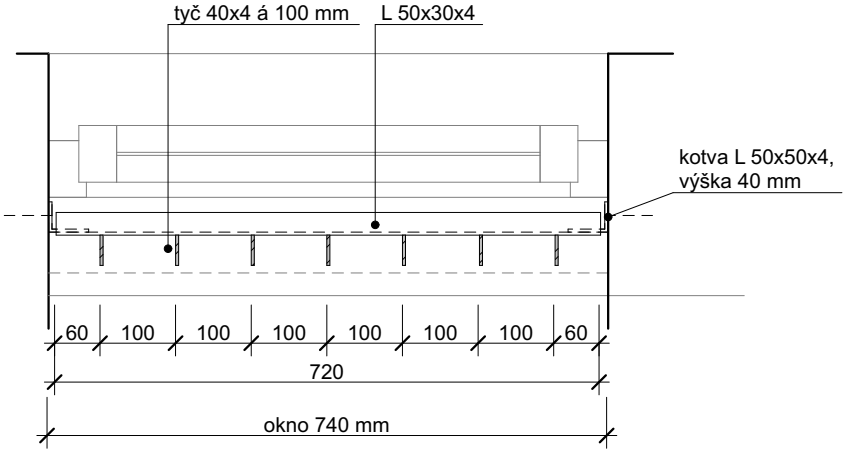

PŮDORYS m 1:10